GASTRO FIBERGLAS
Ø 2 | Ø 2,5 | Ø 3 | 2,1 × 2,1 m

AUSTRIA MADE IN AUSTRIA

VOLANT UND WINDVENTIL AUF ANFRAGE

OHNE KNICKER-BESONDERE STABILITÄT

180 GR POLY

6

80 LSF/SPF

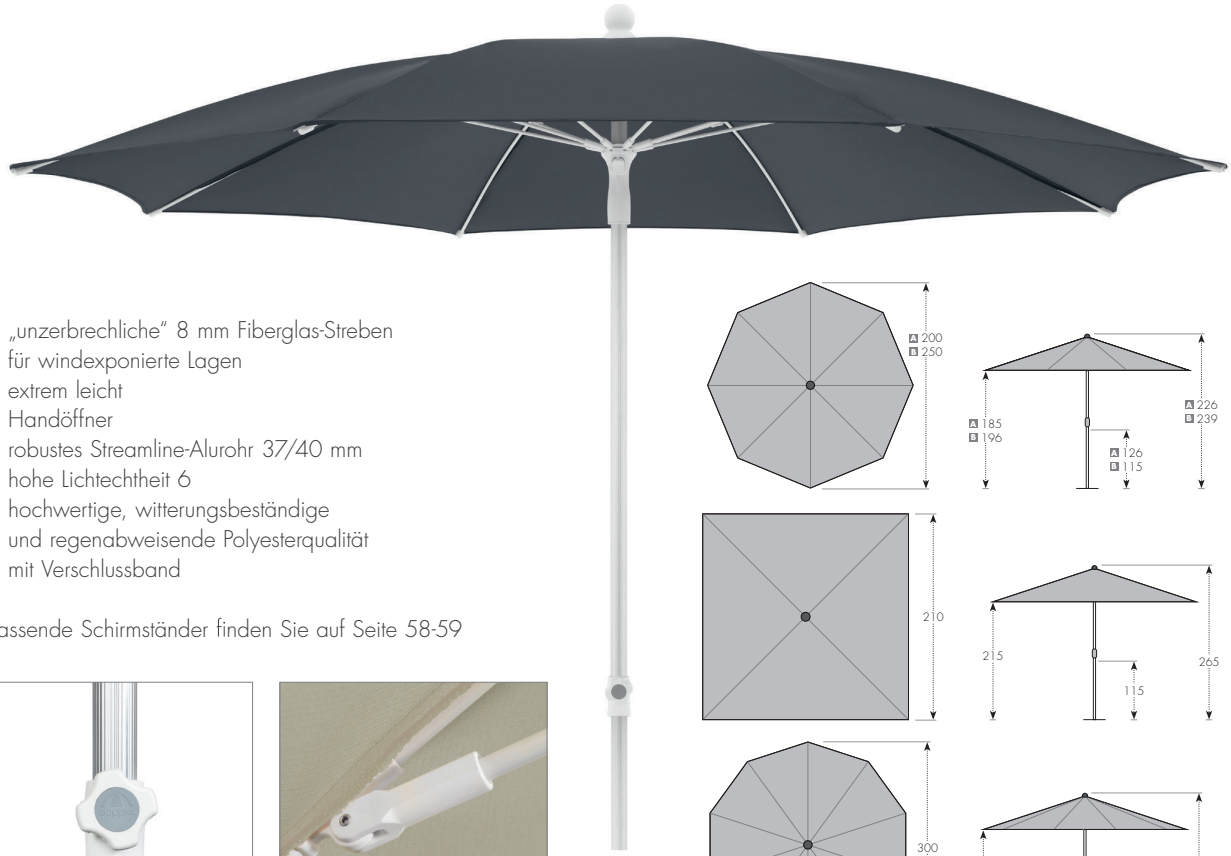

- „unzerbrechliche" 8 mm Fiberglas-Streben
- für windexponierte Lagen
- extrem leicht
- Handöffner
- robustes Streamline-Alurohr 37/40 mm
- hohe Lichtechtheit 6
- hochwertige, witterungsbeständige und regenabweisende Polyesterqualität
- mit Verschlussband

Passende Schirmständer finden Sie auf Seite 58-59

DREHFESTSTELLER

FIBERGLAS-STREBE

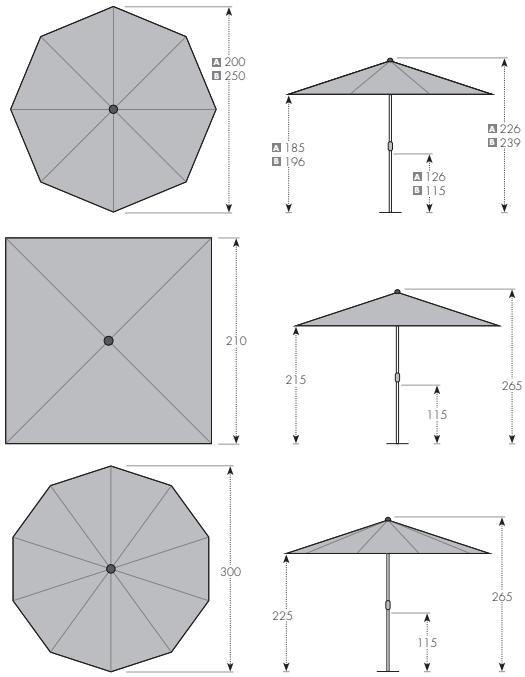

GRÖSSE	STOCK Ø	WINDVENTIL STANDARD	VOLANT STANDARD	GESAMT-HÖHE GESCHL.	GESAMT-HÖHE OFFEN	DURCHGANGS-HÖHE	SCHLIESSHÖHE OHNE VOLANT	GEWICHT	ART.NR.	MINDEST-SOCKEL-GEWICHT
A 200 cm/8tlg.	37/40 mm	nein	nein	226 cm	226 cm	185 cm	126 cm	3,5 kg	411552+Fb.Nr.	40 kg
B 250 cm/8tlg.	37/40 mm	nein	nein	239 cm	239 cm	196 cm	115 cm	3,8 kg	423552+Fb.Nr.	50 kg
210 x 210 cm/4tlg.	37/40 mm	nein	nein	265 cm	265 cm	215 cm	115 cm	3,7 kg	466552+Fb.Nr.	50 kg
300 cm/10tlg.	37/40 mm	nein	nein	265 cm	265 cm	225 cm	115 cm	5,6 kg	439552+Fb.Nr.	70 kg